Megaplasma Comercial Ltda.
Av. do Trabalhador, 2701 - Centro Emp. Castelo Branco
CEP 18550-000 - Boituva - SP - Brasil
Fone: (15) 3264-1150 - (11) 94008-7351
megaplasma@megaplasma.com.br
www.megaplasma.com.br

Megaplasma
TECNOLOGIA EM CORTE A PLASMA

Tocha LT-81

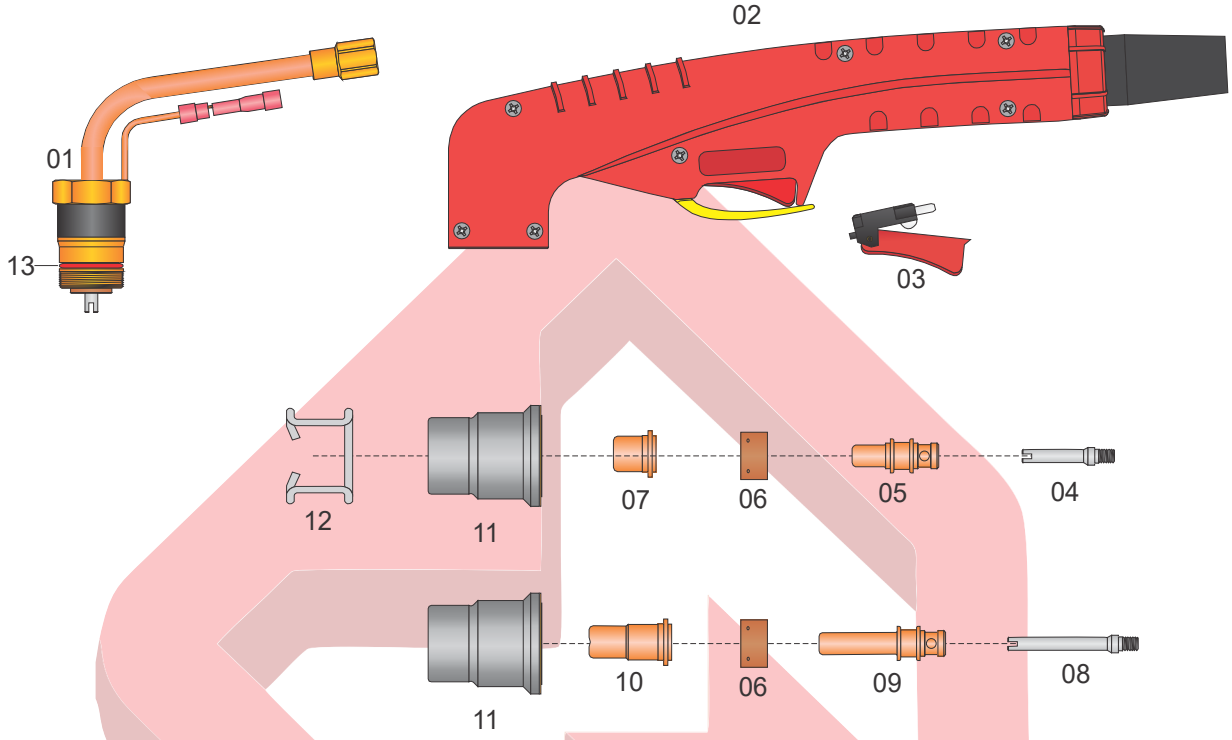

Item	Código	Descrição	Qtd.
	PA1402LT	Tocha Manual, 6m (Conector Central)	01
	PA1404LT	Tocha Manual, 6m (Conexão Rosca)	01
01	06802	Corpo da Tocha Manual	01
02	09706	Punho Manual c/ Gatilho	01
03	07301.20	Gatilho	01
04	FH560	Distribuidor Curto de Gás	01
05	PR109*	Eletrodo Curto	10
06	PE107*	Difusor de Gás	01
07	PD105-10*	Bico Curto de Corte 1,0mm	10
	PD105-12	Bico Curto de Corte 1,2mm	10
08	FH561	Distribuidor Longo de Gás	01
09	PR115	Eletrodo Longo	10
10	PD106-10	Bico Longo de Corte 1,0mm	10
	PD106-12	Bico Longo de Corte 1,2mm	10
11	PC115*	Bocal	01
12	CV28	Mola Distanciadora	01
13	MEA125KT	Kit Anel (05 Peças)	01

Rev.:02

*Itens fornecidos como padrão

A MEGAPLASMA não é de forma alguma afiliada ou conectada com nenhum dos fabricantes mencionadas neste catálogo. As peças anunciadas para venda não são peças genuínas, mas são peças feitas para e/ou pela MEGAPLASMA. O uso dos números de peças do fabricante do equipamento original e/ou de qualquer marca registrada ou não registrada do fabricante é apenas para sua conveniência na verificação de compatibilidade do seu equipamento.